개정부호 Re. Mark	일 자 Date	개 정 내 용 Revision Substance	담 당 Name

This material and the information herein is the property of Daeryuk Co., Ltd.. They shall be neither reproduced, copied, lent, or disclosed in any way whatsoever for the use of any third party, nor used for the manufacturing purposes without the express written consent of Daeryuk Co., Ltd..

DME 32S
DME 32Sc
DME 32Sd

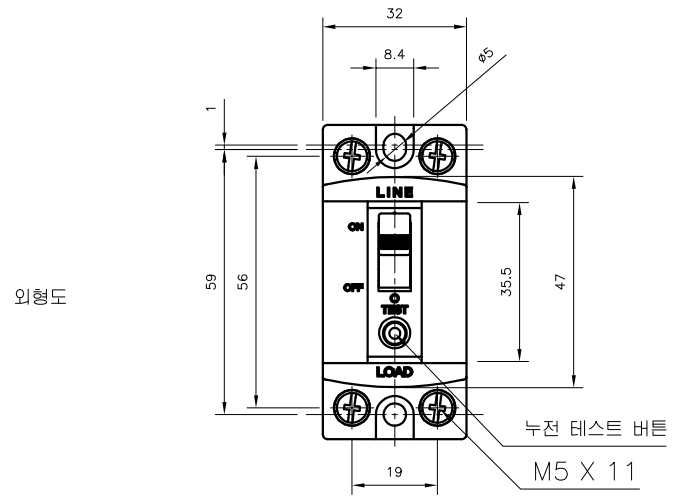

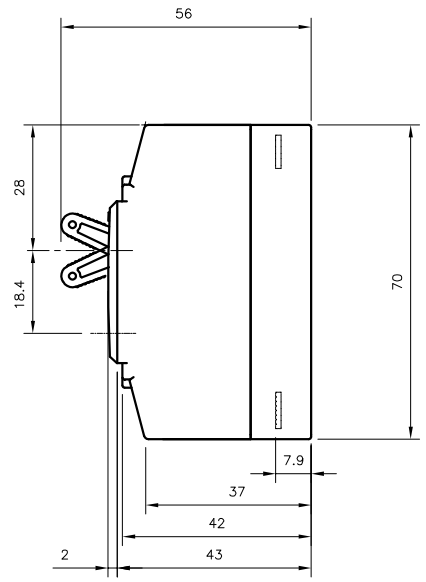

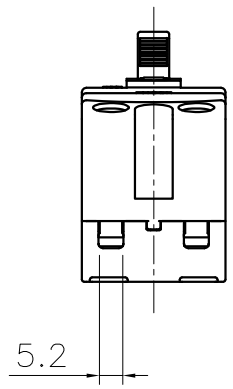

패널설치치수

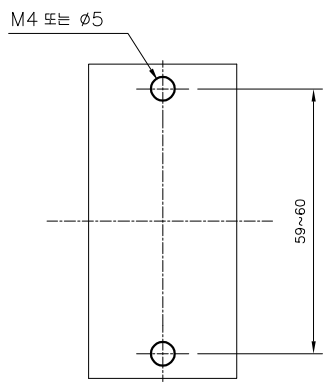

패널커버절단치수

<핸들/테스트버튼 노출>

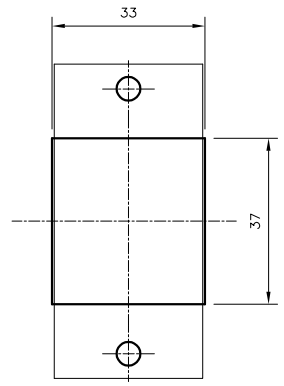

No.	도 번 Drawing No.	부 품 명 Part Name	재 질 Material	수량 Q'ty	규 격 Specification	비 고 Remarks

제 도 Drawn By	설 계 Designed By	검 도 Checked By	승 인 Approved By	투영법 Projection	단 위 Unit	척 도 Scale	기 종 Model
				삼각법 3rd Angle Projection	mm	1:1 (A1기준)	부 품 명 Part Name
							도 번 Drawing No.
							참조도번 Reference No.

주식회사 대 륙
DAERYUK CO., LTD

서식-0704-00-06_A1